N

+Z
+Y
+X

МОНТАЖНЫЕ ЭЛЕМЕНТЫ

ПОЗ	НАИМЕНОВАНИЕ	КОЛ	МАТЕРИАЛ	МАССА ЕД-ЦЫ, КГ
1	ОСТ 24.125.01-89 ТРУБА 32х3,5	7.267 М	08Х18Н10Т ТУ 14-3Р-197-2001	2.47
2	04 ОСТ 24.125.15-89 ТРОЙНИК DN 25	1	08Х18Н10Т ГОСТ 5632-72*	1.20
3	20 ОСТ 24.125.03-89 ОТВОД 90°-32х3,5-200х200-636 - R150	1	08Х18Н10Т ТУ 14-3Р-197-2001	1.57
4	20 ОСТ 24.125.03-89 ОТВОД 90°-32х3,5-200х200-636 - R150	2	08Х18Н10Т ТУ 14-3Р-197-2001	1.57
5	16 ОСТ 24.125.03-89 ОТВОД 15°-32х3,5-200х200-439 - R150	1	08Х18Н10Т ТУ 14-3Р-197-2001	1.08
6	3ТР60Y047 ОПОРА НЕПОДВИЖНАЯ	1		-
7	3ТР60Y046 ОПОРА СКОЛЬЗЯЩАЯ	1		-
8	3ТР60Y045 ОПОРА СКОЛЬЗЯЩАЯ	1		-

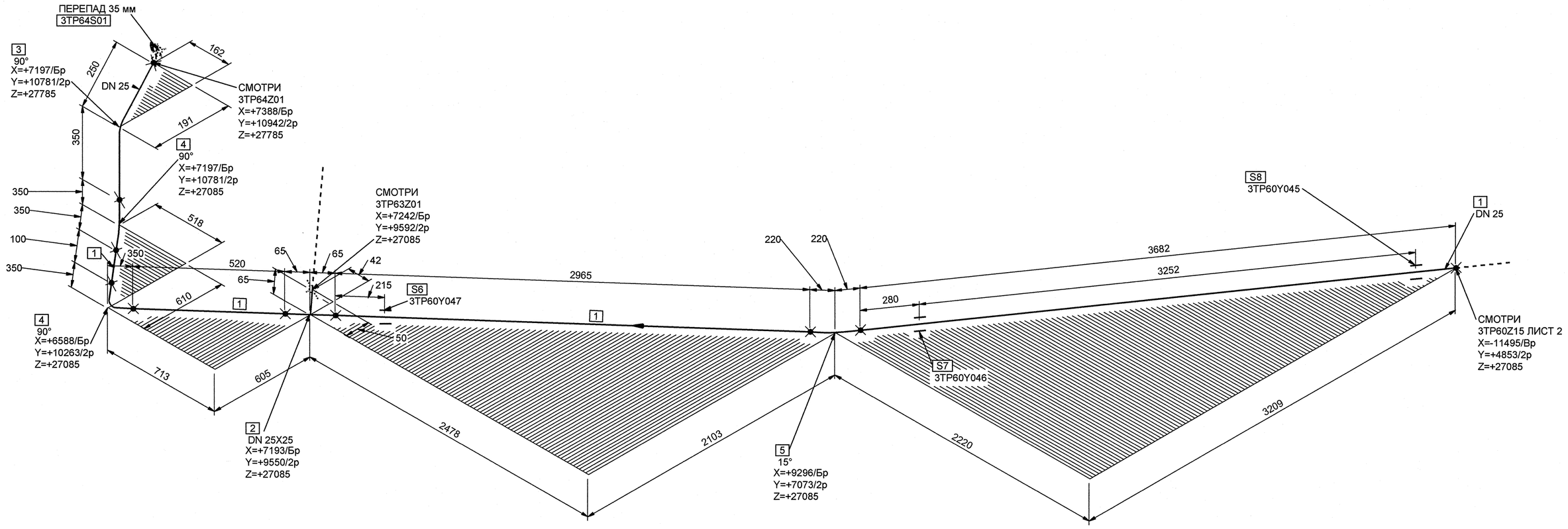

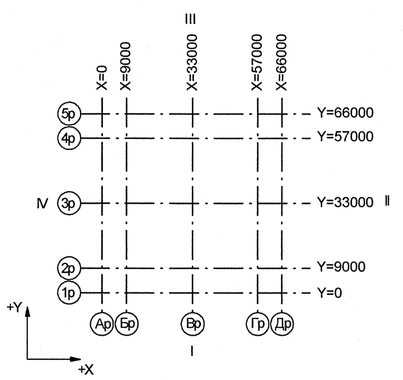

Номер трубопровода - III
Подведомственность - ПБ 03-585-03
Категория трубопровода по ПБ 03-585-03 - III В
Класс безопасности по НП-001-97 - 4
Категория сейсмостойкости по НП-031-01 - II
Рабочие параметры: Рр= 5.88 МПа, tр=150°С
Параметры пневмоиспытания: Рг=8.10 МПа, t не менее 5°С
Среда- Азот

3TG11Z01_01	—	3	DN 100	Z= 2700 X= 175 Y= 2775	3TG11W01/N1				S8 3TG11Y01/PT-997				3TG11J01/ТГ-235
Код блока	Трубопроводы проектируемые	Позиция детали	Условный проход	Координаты элементов в здании	Код оборудования/ Номер патрубка	Шов заводской	Шов монтажный	Резьбовое соединение	Позиция опоры Код опоры / код проходки	Направление среды	Переход	Штуцер	Код герметичной проходки/ код проходки

Изм.	Кол.уч.	Лист	№ док.	Подпись	Дата
Инж.2к.		Сухарева			18.05
Пров.вед.инж.		Веренцова			19.05
Пров.нач.гр.		Жук			19.05
Н.контр.		Красноярова			20.05

АРХИВНЫЙ ЭКЗЕМПЛЯР

Инв.№ подл. R3.00780.1.0.11
Лист 61

R3.TP25.3072.011.01.00.036

Ростовская АЭС Блок 3

Реакторное отделение
Герметичная часть
Трубопроводы газовых сдувок Рр>2,2 МПа

Стадия	Лист	Листов
Р	1	5

Изометрический чертеж
3ТР60Z15

ОАО "НИАЭП" 2012

Формат А1

ДОПОЛНИТЕЛЬНЫЕ ПОДПИСИ

Инв. N подл. R3.00780.1.0.11 | Подп.и дата | Взам. инв. N